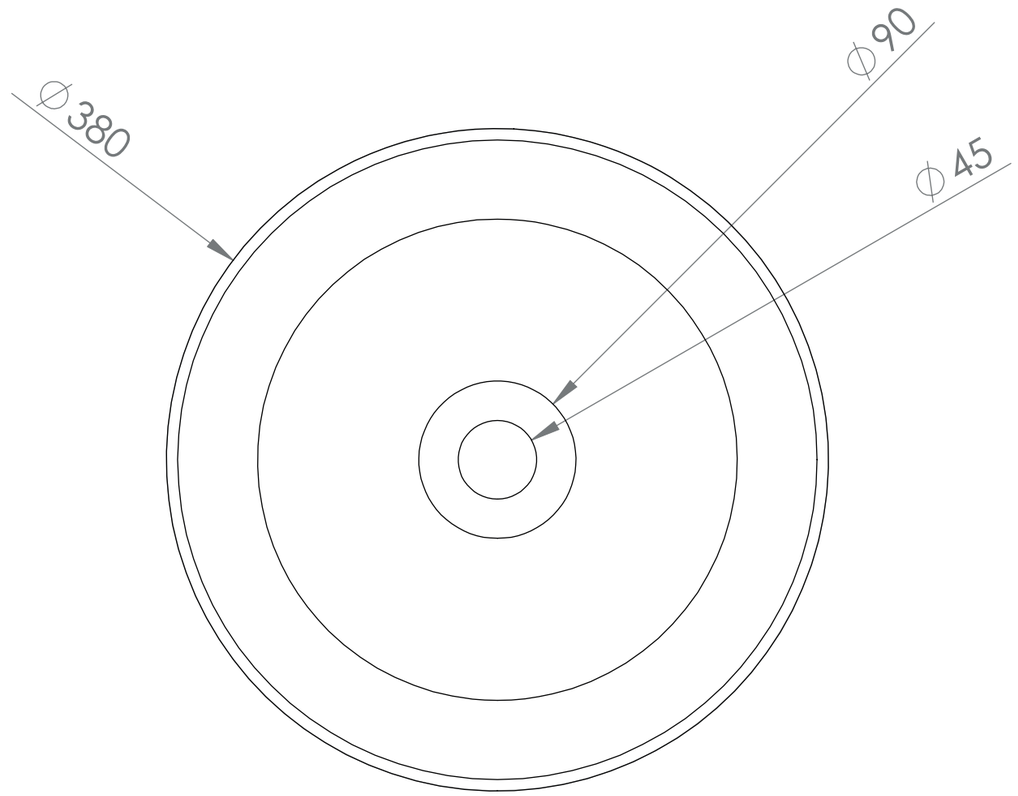
∅380
∅90
∅45

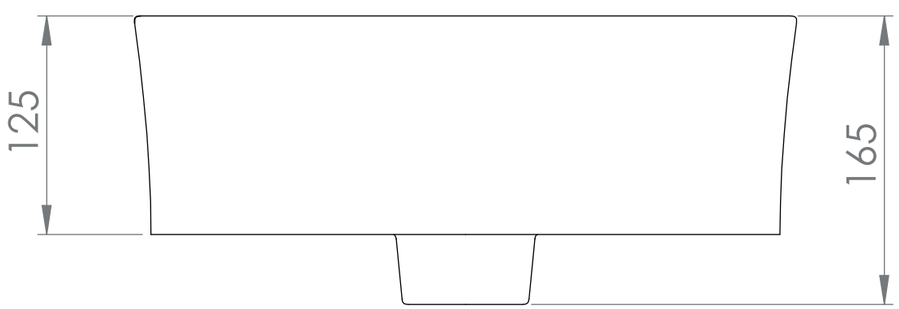
125
165

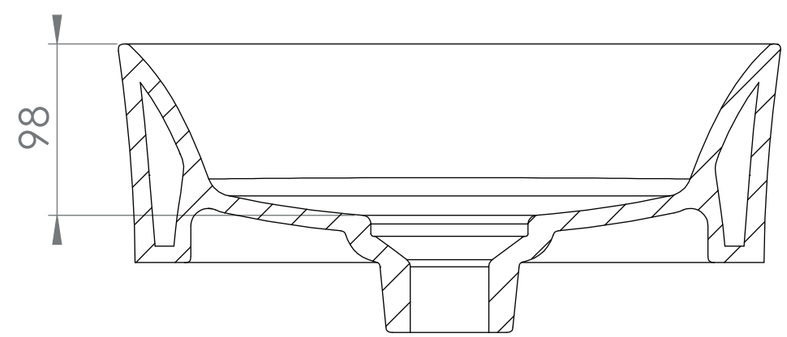
98